女子団体戦 第２ステージ（決勝トーナメント）
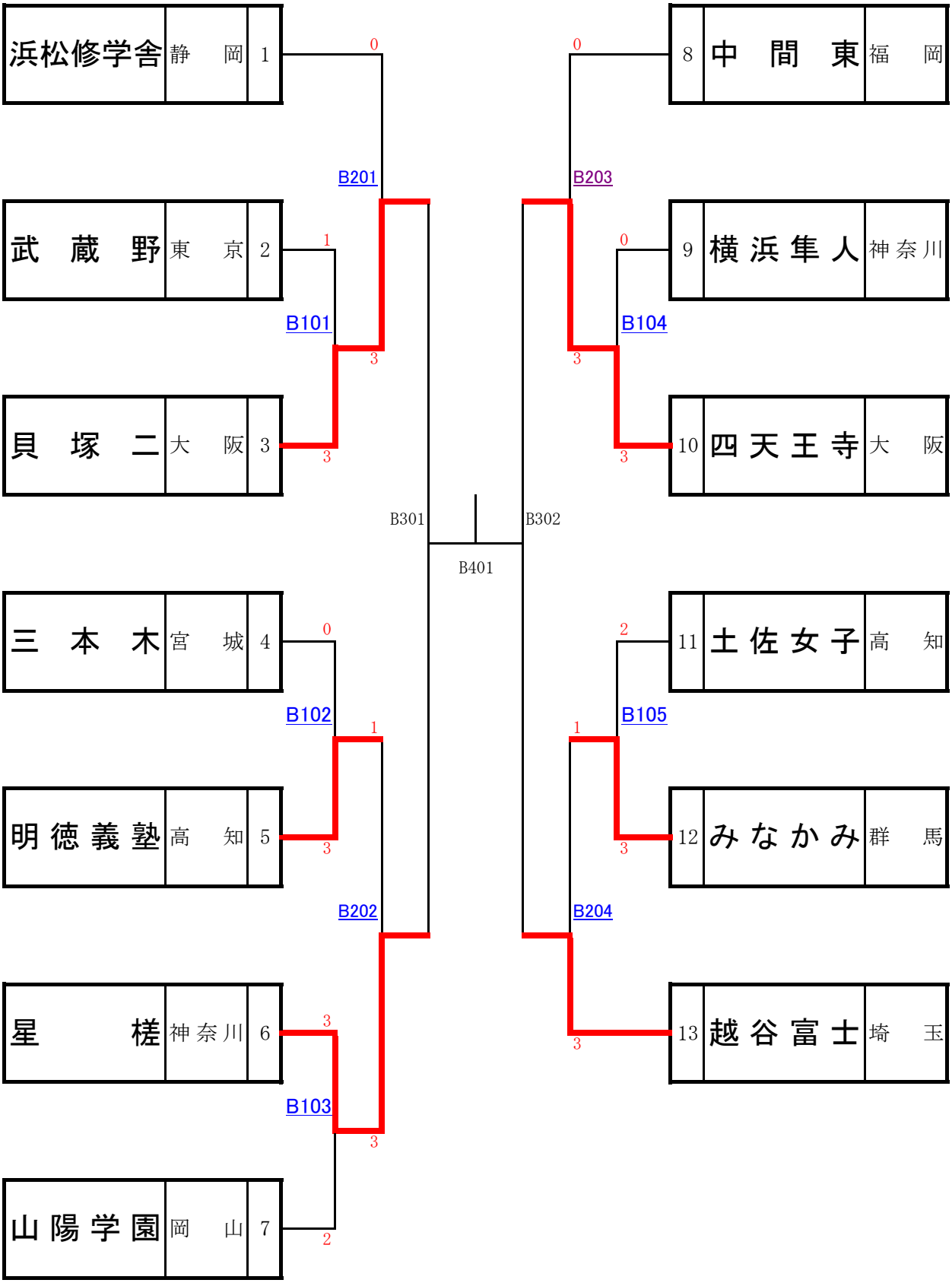
※試合番号をクリックすると、試合結果詳細（PDF）が表示されます